TA-LA-250-12

Тип теплообмена:
жидкость-воздух

Тип	TA-LA-250-12
Напряжение (номинальное / максимальное)	12В/14В постоянного тока
Ток ±10% (номинальный/ пусковой)	30А/40А (При напряжении 12В)
Максимальная пульсация напряжения	5%
Мощность охлаждения при dT=0°C и номинальном напряжении[1]	244Вт
Тепловая мощность[2]	342Вт
Допустимая рабочая температура радиатора внешней стороны не более[3]	85°C
Температура жидкости на входе не более[3]	70°C
Рабочая температура окружающего воздуха	-40°C to +60°C
Максимальное давление жидкости в теплообменнике Атм/Па.	3 /3*10⁵ (Атм./Па.)
Расход жидкости номинальный	5 л/мин
Тип охлаждаемой жидкости[4]	Вода, водные растворы этанола, этиленгликоля и другие жидкости
Ресурс работы вентиляторов (при температуре не выше +40°C) и номинальном напряжении	≥60,000 часов
Уровень шума Дб/А (дистанция 1м.)	59Дб
Режим работы	Продолжительный
Антикоррозийная защита радиаторов	Анодирование, толщина пленки 6-20 мкм
Защита от перегрева	По согласованию с заказчиком (доп. функция)
Тип коннектора	Клеммная колодка с пружинными контактами
Вес[5]	6.2 кг

Назначение:
-Охлаждение и термостабилизация жидкостей, в том числе и химически агрессивных.
В контурах жидкостного охлаждения:
-Медицинских приборов.
-Лазерных систем.
-Промышленных измерительных приборов.
- Аналитических приборов.
-Высокочастотных генераторов.
-Прочее.
Изделие соответствует требованиям директивы ЕС RoHS., ограничивающей содержание вредных веществ, принятой европейским союзом.

1-Мощность охлаждения определена при внешней температуре от +30°C до +50°C, для жидкостей, имеющих теплоемкость 4,19 +/- 5% кДж/(кгхК) в диапазоне рабочих температур.
2- Тепловая мощность рассчитана при внешней температуре -40°C, номинальное напряжение, и dT = -45°C.
3- Может быть увеличена производителем до 140°C при сохранении длительного режима работы
4- Используемая жидкость не должна иметь составляющих, способных образовывать отложения или коррозию рёбер теплообменника, а так же растворять никелевое покрытие; не должна подвергаться замерзанию или кипению во всём диапазоне температур работы жидкостного контура.
5-Вес агрегата может иметь отклонение от заявленной величины в пределах +/-5%.
ВНИМАНИЕ! Способ переноса тепла – принудительная конвекция. Во избежание снижения мощности охлаждения агрегата запрещается уменьшать эффективное проходное сечение радиаторов.

Нагрузочная характеристика

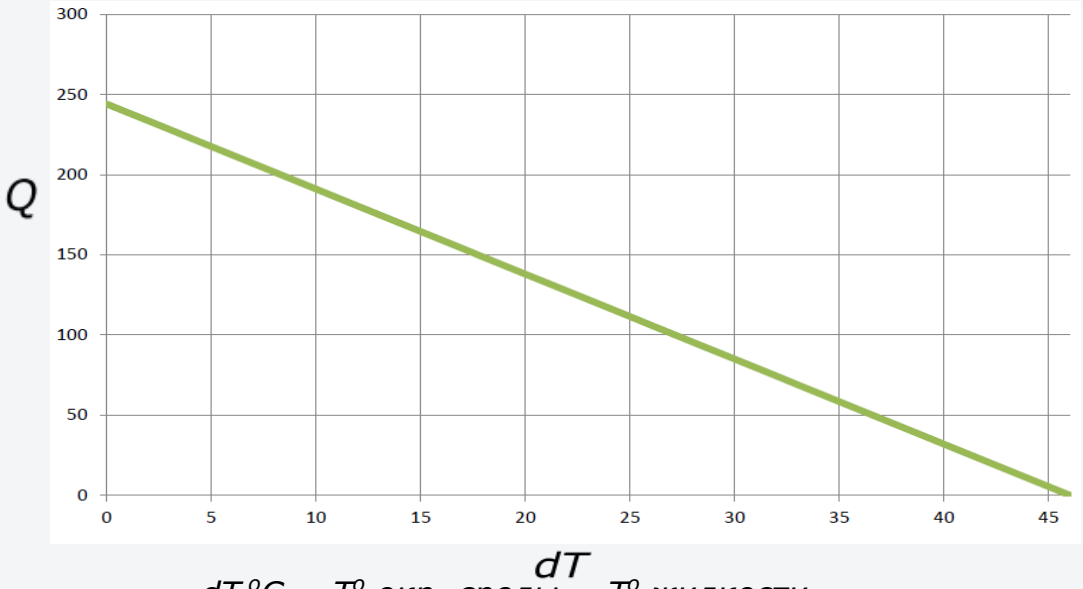

$dT\,^{o}C = T^{o}$ окр. среды - T^{o} жидкости

Q – мощность охлаждения , Вт.

При температуре окр. среды плюс 35°C-50°C и номинальном напряжении

Габаритные размеры агрегата

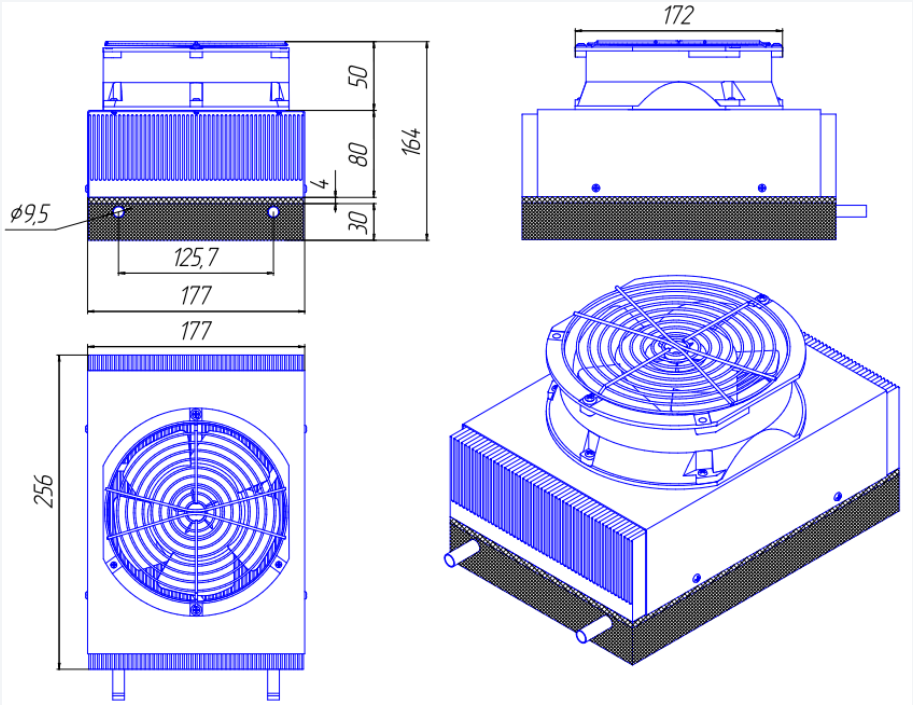

Преимущества нашей продукции:

Агрегаты Пельтье, производства НПО «Кристалл», сертифицированы на соответствие ТУ 5156-001-51910525-2014

Мы используем в наших агрегатах высокоэффективные модули Пельтье, производства ООО «Завод «Кристалл» в соответствии с ТУ-6341-001-43547909-2009

Термоэлектрические модули (Пельтье) производства ООО «Завод «Кристалл» имеют высокую холодопроизводительность и длительный ресурс работы

В производстве наших агрегатов Пельтье применяются только лучшие компоненты (вентиляторы, радиаторы, теплоизоляционные материалы и прочее) ведущих мировых производителей

100% контроль качества на каждом этапе производственного процесса

Наши заказчики получают агрегаты Пельтье с длительным ресурсом работы и высоким коэффициентом охлаждения

Результатом многолетних научных исследований, проводимых Научно-производственным Объединением «Кристалл» в кооперации с ведущими университетами России, Англии, Германии и Японии, являются передовые, инновационные технологии в области термоэлектричества и теплового менеджмента

НПО «Кристалл» предлагает сегодня сильную инженерную поддержку для комплексных решений в области термоэлектрических климатических систем и термостабилизации:

- тепловой расчет
- тепловое моделирование

За дополнительными рекомендациями по монтажу и обслуживанию во время эксплуатации вы можете обратиться по тел.

+7-495-664-24-31 , +7-495-519-88-52 , +7-495-519-00-69

Факс: +7-495-515-40-94